חתך ב-ב
1:250

חתך א-א
1:250

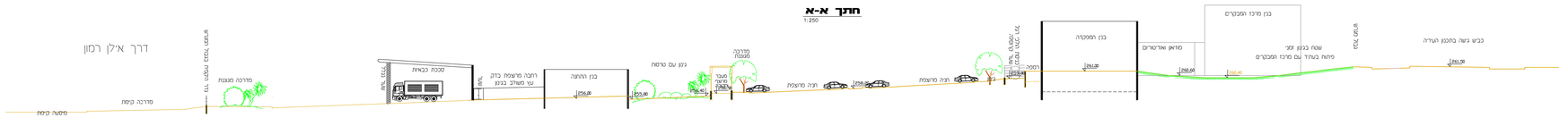

גדרות יאורלי בנים
"ORLI" FENCES LTD.
Manufacturer of Fences for Sport Courts, Safety Fences, Guiding Rails and Gratings
Factory:Bar-Yehuda Road, Tel Hanan (Nesher)
Mail address:P.O. Box 5420, Haifa 31054, Israel
Tel: 972-4-8231788, 972-4-8234661-5 פלקס:972-4-8234661
גדר ציון
למעונות יום
מס' קטלוגי 1007
מתאים לרגישות נמוכה
מתאים לתקן 4273
ניתן לבצע בשטח אלומיניום מוכנה.
כל הנתונים מנוקים בארץ ותמה.
הוצרו שמר לעצמנו את הזכות, בגרסת הוהרן לשנות דגמים.
כל הזכויות שמורות ● מהדורה 2003
מקרא:
אבן גן
אבן שמה
קו רום מעל סן מים
257.80
קו רום ראשי ו מי
258.00
קיר מסד עם גדר בגובה 180 מ'
רום מאחור יבמוקם
רום ראש קיר
רום מחוים בתחתים
מס' שבילה
רישוי בתחתים לביקוש
רישוי קרוב בתחנון העריה
אזור ציון שם עמדה מדבריית
אזור ציון עמדה מי מחוים חסכוי מים
מדשאה
עצים דטרמיניים גדולים
עצים דטרמיניים
עצי צל באזור חניה
עצים טמרים דטרמיניים
עמדים מטמטים באזור ציון יבש
מתקנה נוחה על מסר שבוה
מדיון מעצים דטרמיניים
מטמטים על גבי מרעומה
קו תיעול עירוני עד לואדי
מבנה מרכז המבקרים
מבנה המסקנה
מבנה מרכז המבקרים
מבנה מרכז המבקרים
מבנה מרכז המבקרים

טבלת מאזן חניה

יעוד	שטח	נדרש לפי התקן		מוכנן	
		סרטי	תפעולי	סרטי	תפעולי
משרדים במבנה מבנה מבנה (מבנה A)	114 מ"ר	1:40 114/40=3	---		---
מזאון וחדר הצגה	518 מ"ר	1:50 518/50=10	אוטובוס 1:500 485/500=1		---
אולם כנסים	140 משבים	1:10 140/10=14	אוטובוס 1:300 140/300=0.5		1 משאית
משרדים במבנה מסקדה ומבנה B	866 מ"ר	1:40 866/40=22	---		---
משרדים וחדרי מנוחה במבנה חתה ומבנה C	269 מ"ר	1:40 269/40=7	---		---
סה"כ	1350 מ"ר	56	2 אוטובוס	56	1 משאית

הערה: מפרצי הורדה/העלאה לאוטובוסים יוכננו בשטחים הציבוריים.

הקצאת מקומות חניה לנכים (מתוך הנ"ל)

מספר כולל של מקומות חניה	נדרש לפי התקן			מוכנן		
	מספר מוערי של מקומות חניה נגישים					
	סה"כ	לרכב רגיל	לרכב גבוה	סה"כ	לרכב רגיל	לרכב מסחרי
56	3	2	1	3	2	1

הערה:
כל הרמזורים (מס' 707) מופעלים אוטומטית מחדר הפיקוד עם הזנקת הכבאית.

ביה"ס הטכני
דרך אילן רמון
מגרש חניון
מגרש חניון
מגרש חני

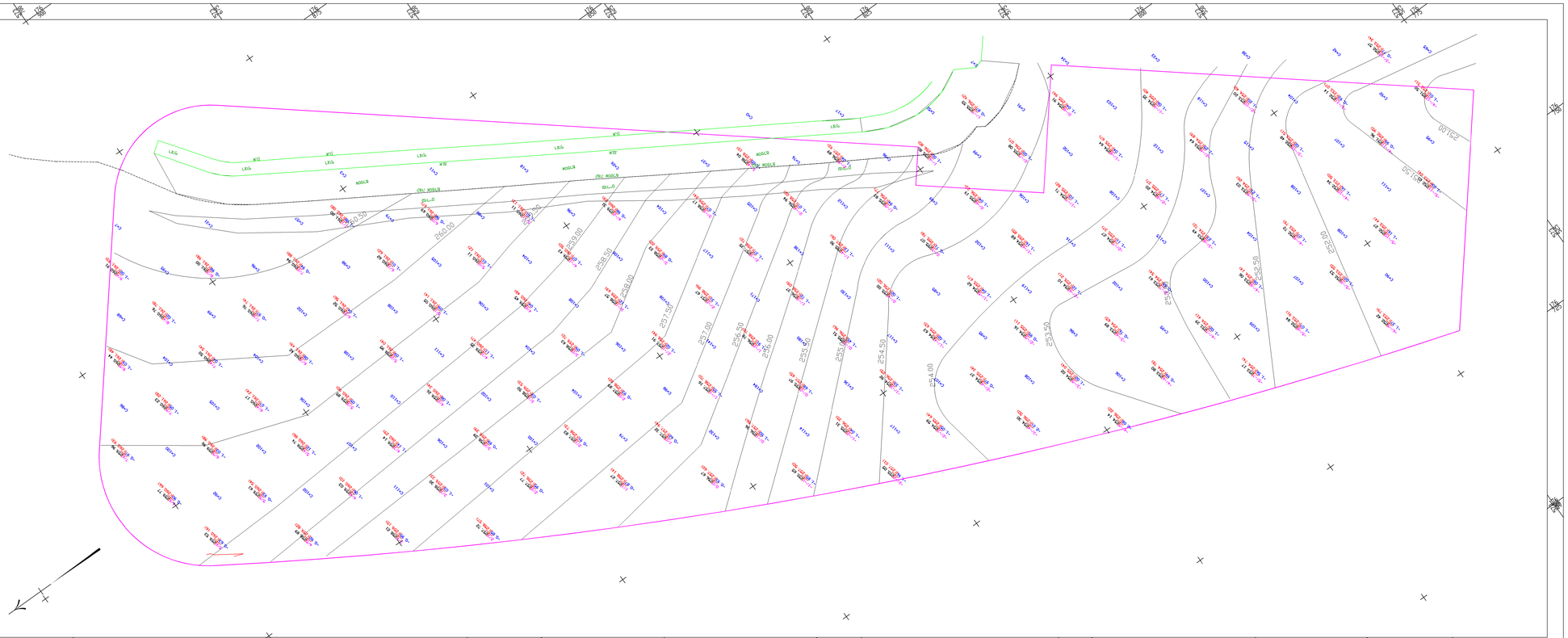
CL
CL
CL

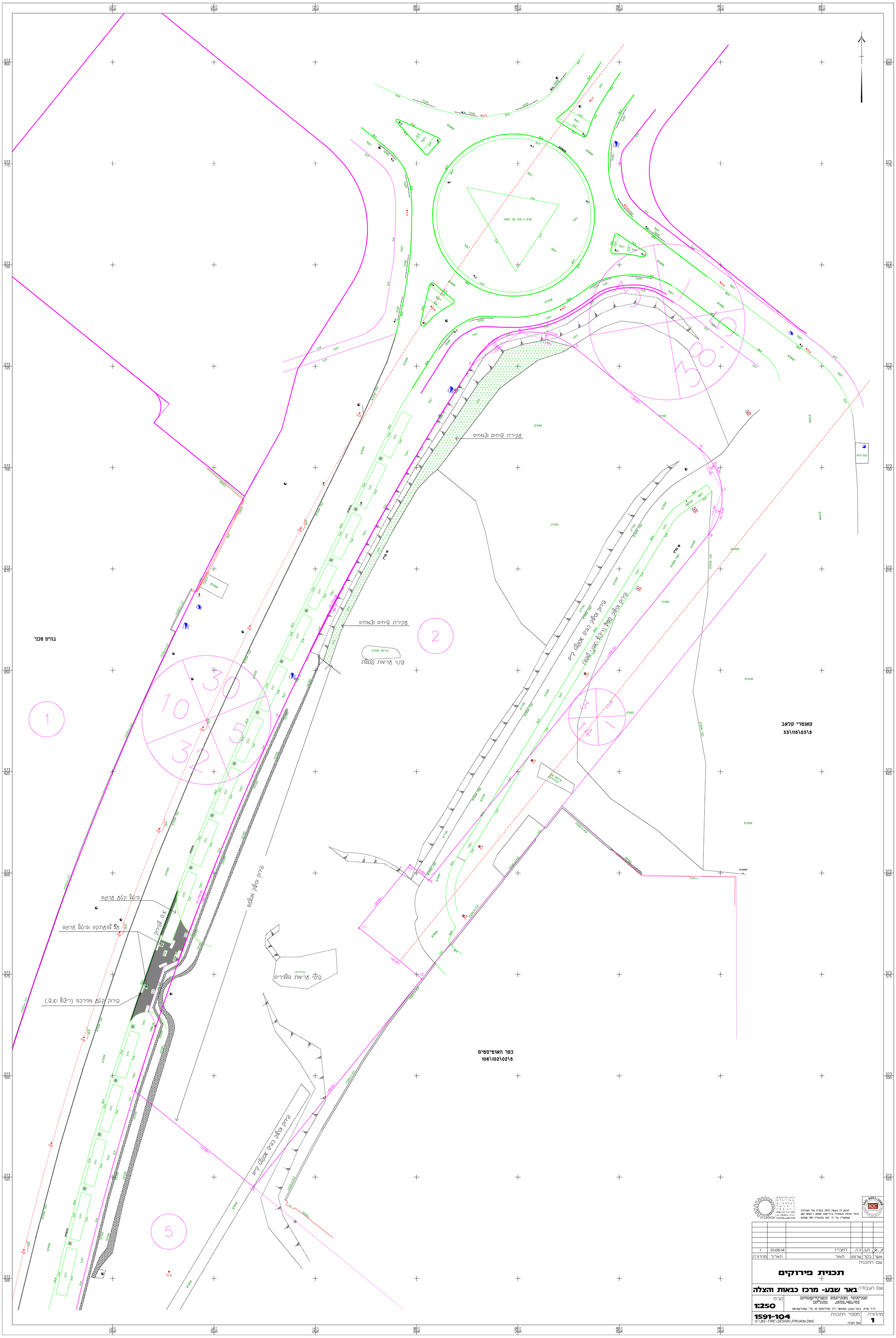
בהיס סכני
קאנטרי קלאב
33\115\03\5
כפר האומיסטים
106\102\02\5
עקירת שיחים ועמחיה
עקירת שיחים ועמחיה
פינוי עריית פסולת
פירוק ופלס כביש אספלט קיים
פירוק ופלס כביש אספלט קיים
פירוק ופלס אספלט
פינוי עריות בוגרים
פירוק קטע מדרכה (ריצוף וכ.ב.)
שלא לפי תקנה ובינוי ערוך
שלא לפי תקנה ובינוי ערוך
שדא + פסל של סמוס
1
2
3
4
5

חתך אופייני בכביש אספלט ובמדרכה

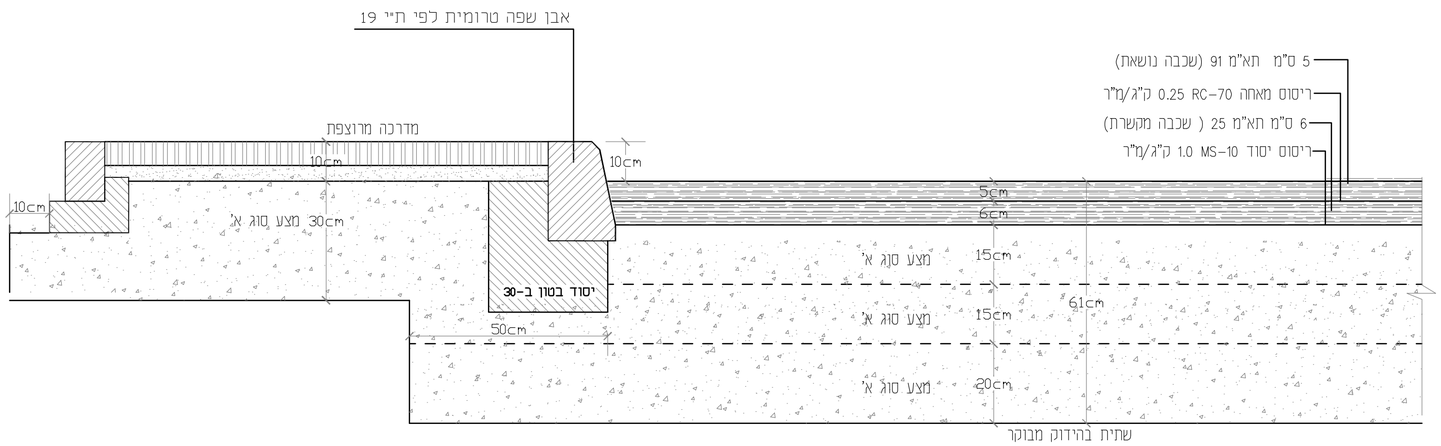

חתך אופייני בכביש מרוצף

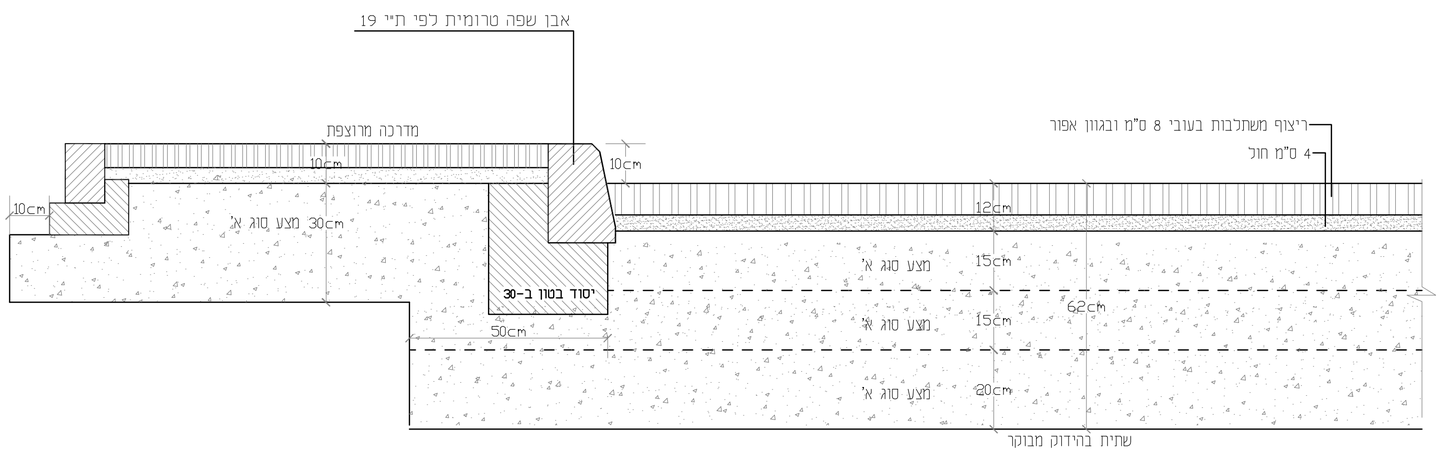

ארגון המהנדסים והאדריכלים העצמאיים בישראל
ISRAEL ORGANIZATION of CONSULTING ENGINEERS & ARCHITECTS
IOCEA

תכנון זה נעשה תחת בקרה של מערכת ניהול איכות העומדת בדרישות ISO 9001 : 2000 שאושרה על ידי IQC בתעודה מס' 12729

1	01.05.14	למכרז	ל.ה.		1.6.1
מהדורה	תאריך	תאור	שרטט	בקר	אשר

שם התכנית

חתכים אופיניים

שם העבודה באר שבע-מרכז כבאות והצלה

שרותי הנדסה ופרויקטים
אי.פי.אס. בע"מ
ת"ד 476, באר-שבע 84103, רח' סמילנסקי 5, טל' 08-6271122

קנ"מ 1:10

מהדורה 1

מספר התכנית 1591-400

שם קובץ: H:\BS-FIRE\DESIGN\PRATIM\OFYANI-S-1.DWG

פרט א
אבן שפה רגילה למדרכה

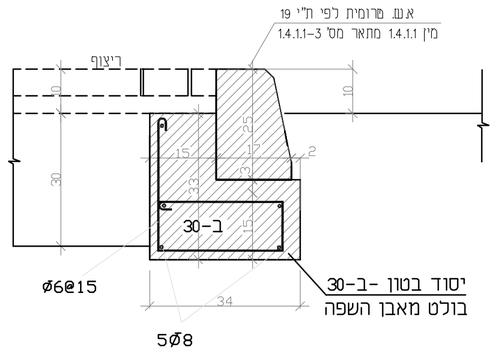

פרט ב
אבן שפה גגנית

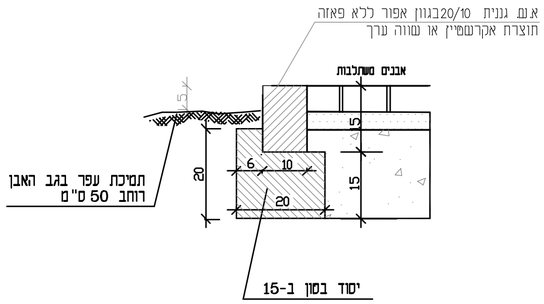

פרט ג
אבן שפה לאי תנועה

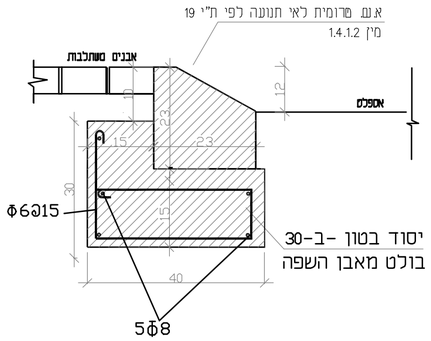

פרט ד
אבן שפה מונמכת בכניסות לרכב

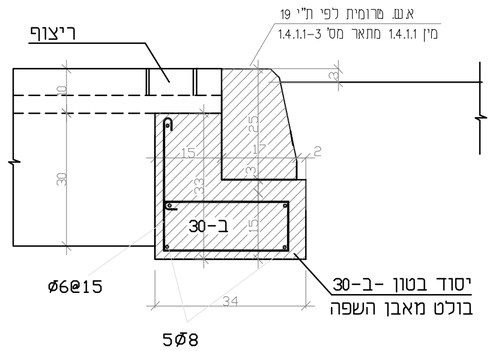

פרט ה
אבן שפה שטוחה למעבר חציה

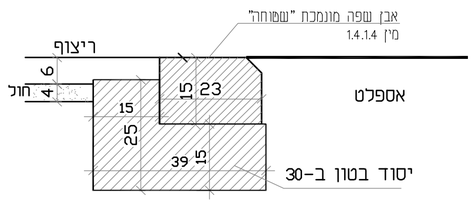

פרט ז
הנמכת אבן שפה במעבר חציה

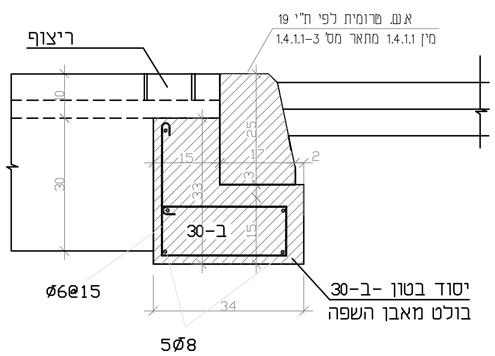

פרט הנמכת אבן שפה במעבר חציה

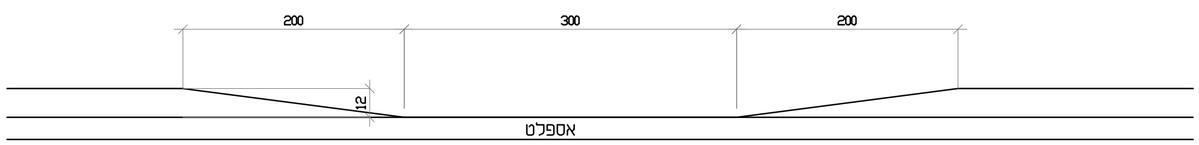

ארגון המהנדסים והאדריכלים העצמאיים בישראל
ORGANIZATION of CONSULTING ENGINEERS & ARCHITECTS
IOCEA
תכנון זה נעשה תחת בקרה של מערכת ניהול איכות העומדת בדרישות ISO 9001 : 2000
שאושרה על ידי IQC בתעודה מס' 12729

אשר	בקר	שרטט	תאר	תאריך	מהדורה

טיפוס 1 - עומק עד 3.0 מ'

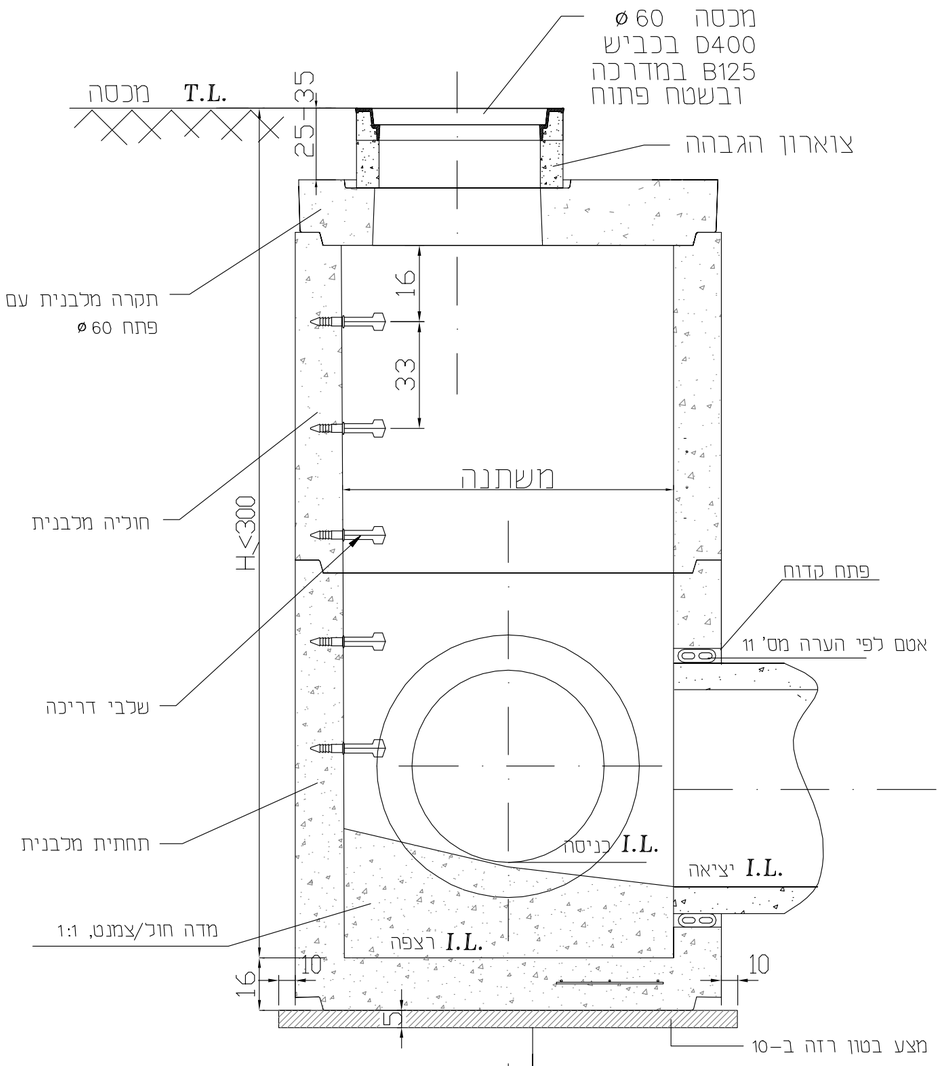

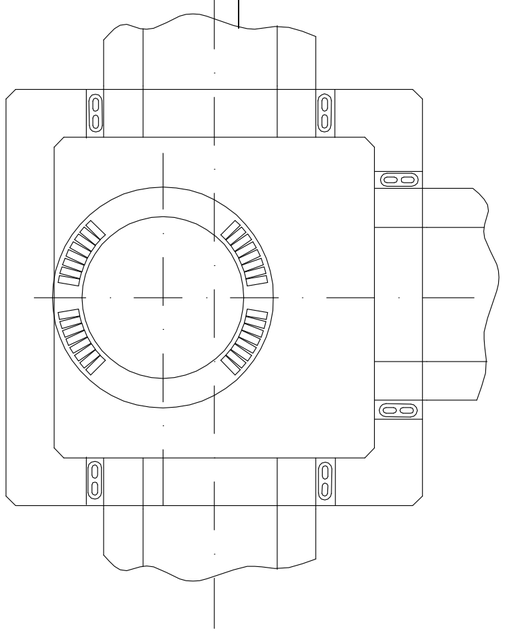

מבט על

הערות

1. קטרי הצנורות ורומי התחתית נתונים בחתכים ובתנוחות.
2. גובה מכסה השוחה בכביש או במדרכה – אחיד עם פני הריצוף.
   (צוארון ההגבהה בגובה שאינו פחות מ 25 ס"מ ואינו עולה על 35 ס"מ).
   בכל מקום אחר יבלוט המכסה 15-20 ס"מ מעל פני השטח.
3. תא הבקרה עשוי מחלקים טרומיים, מתאים לעומסי כביש ונושא תו תקן.
4. התקרה היא מין "כבד" לפי ת"י – 489 עם פתח ø60 ומתאימה לכבישים.
5. החבור בין מרכיבי התא ע"י שקע-תקע. יש לשים מלט צמנט בין מרכיבי התא.
6. פנים השוחה יוחלק היטב בטיח צמנט 1:1.
7. שלבי הירידה יהיו מיצקת, מתאימים לדרישת התקן
   הישראלי ת"י 631. המרחקים בין השלבים כמסומן בחתכים.
8. המילוי בחזרה של החפירה, לאחר התקנת השוחה, יעשה
   בחול נקי בשכבות של 15 ס"מ תוך הרבצה במים בהידוק
   מבוקר(98%).
9. כל חלקי מתכת שאינם שקועים בבטון (שלבים, מסגרת
   למכסה) ינוקו היטב ויצבעו בשכבת יסוד "אפוקסי EA-9"
   ובשלש שכבות "אפראלסטיק HE 55".
   שטחי המגע בין המכסה למסגרת ימשחו, עם גמר העבודה,
   במשחת סיכה.
10. פני השוחה החיצוניים, הבאים במגע עם הקרקע, ינוקו
    היטב ויבודדו בשכבת יסוד "אפיקטלק שקוף" ובשלש
    שכבות "אפראלסטיק HE-55".(1000 מיקרון לפחות).
11. חיבורי הצנורות לדופן התא ייאטמו באטמי "F-150" או "WS"
12. השתית של הבור לשוחה תהיה מקרקע בלתי מופרע.
    חפירה 10 ס"מ התחתונים תעשה בידיים בלבד.
    חפירה עודפת תמולא בבטון רזה.
    בקרקע שאינו סלע ינתן מצע סוג א' בהידוק מבוקר בעובי 20 ס"מ
    המצע של בטון ב-10 יותן בכל מקרה ויוצק לפחות יומיים
    לפני יציקת התחתית.

פרט חיבור צנור לתא קיים או חיבור בזוית העולה על 11°
(איטום צנור)

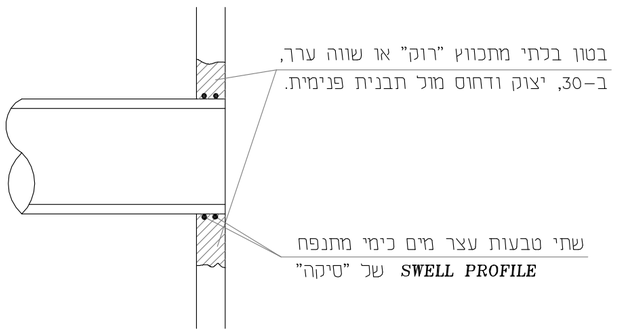

ארגון המהנדסים והאדריכלים העצמאיים בישראל
ISRAEL ORGANIZATION of CONSULTING ENGINEERS & ARCHITECTS
IOCEA

תכנון זה נעשה תחת בקרה של מערכת
ניהול איכות העומדת בדרישות ISO 9001 : 2000
שאושרה על ידי IQC בתעודה מס' 12729

ISO 9001:2008 IQC

אשר	בקר	שרטט	תאור	תאריך	מהדורה
		ל.ה.	למכרז	01.05.14	1

שם התכנית

תא בקרה טרומי בקו תעול

שם העבודה **באר שבע-מרכז כבאות והצלה**

שרותי הנדסה ופרויקטים
אי.פי.אס. בע"מ
ת"ד 476, באר-שבע 84103, רח' סמילנסקי 5, טל' 08-6271122

קנ"מ: -

מהדורה: 1

מספר התכנית: 1513-402

שם קובץ: H:\BS-FIRE\DESIGN\PRATIM\SH NIKUZ.DWG

שוחת קליטה עם תא בקרה

קנ"מ 1 : 20

חתך א - א

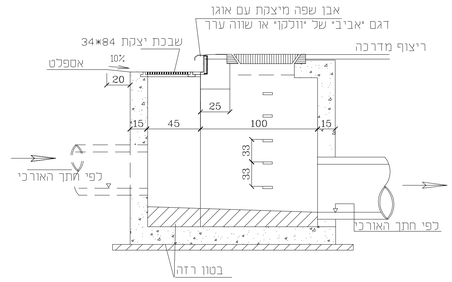

חתך ב-ב

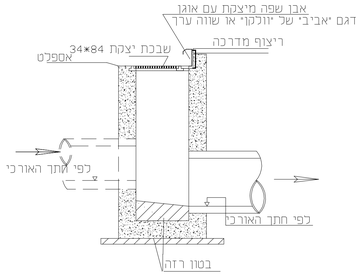

מבט על

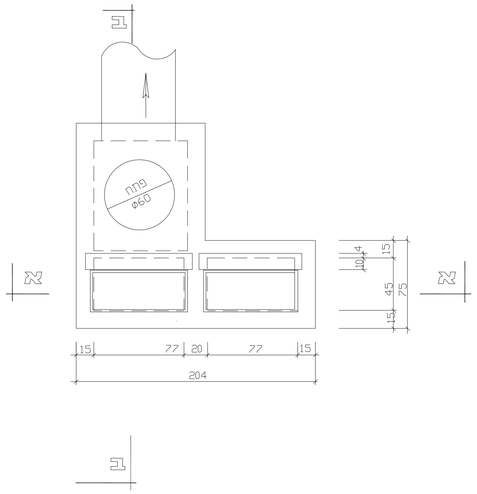

תא קליטה 80·45·2

קנ"מ 1 : 20

חתך א - א

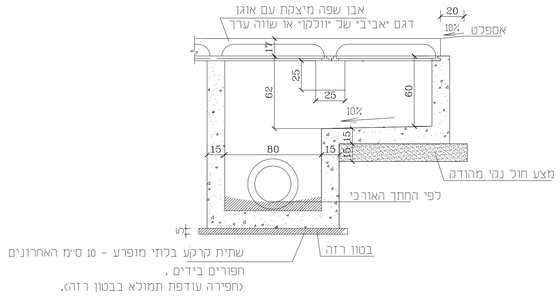

מבט על

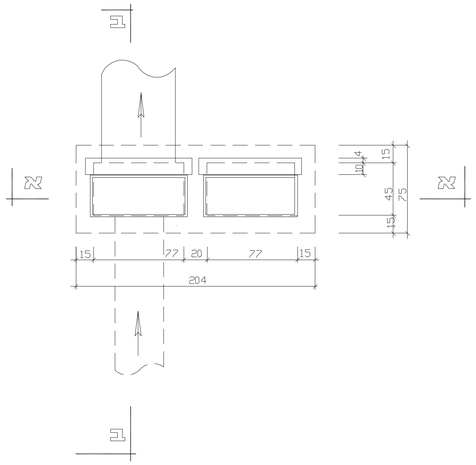

תא קליטה 80·45·3

קנ"מ 1 : 20

חתך א - א

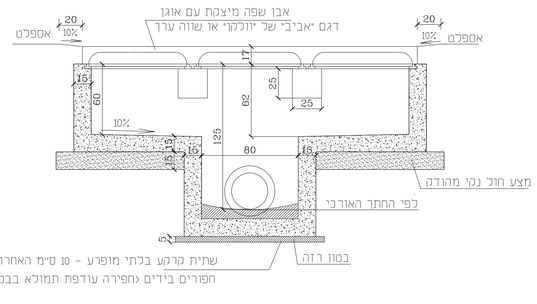

מבט על

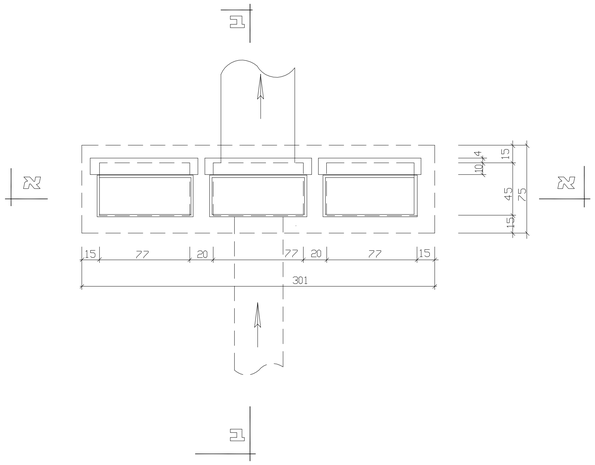

הערות -

1. הרומים נתונים בחתכים האורכיים של קוי הניקוז ובתנוחות.
2. המצע לצינורות - בהתאם לחתכים הנ"ל. כאשר הצינור עטוף בטון, יש לעגן זיון השוחה בתוך עטיפת הבטון, לאורך 40 ס"מ.
3. הבטון למבנה - ב-40. אין לעשות כל יציקה ללא תבנית. הבטון הרזה ב-10. יציקת הבטון המזוין אך ורק בטפסים ובריטוט.
4. יש להקפיד במיוחד על רום השבכה - 3 ס"מ נמוך מפני הכביש (רי חתך ב - ב).עם שיפועים לאורך ולרוחב בהתאם לשפוע הכביש.
5. המילוי בחזרה של החפירה לאחר היציקה ייעשה בחול נקי תוך הידוק מבוקר, ובהקפדה מיוחדת על המילוי סביב התא האמצעי.
6. כל חלקי המתכת שאינם שקועים בבטון (שלבים,מסגרת למכסה) ינוקו היטב וייצבעו בשכבת יסוד אפוקסי "EA-9" ובשלוש שכבות "אפראלסטיק HE-55".
שטחי המגע בין המכסה למסגרת ימשחו עם גמר העבודה במשחת סיכה.
7. פני השוחה החיצוניים הבאים, במגע עם קרקע ינוקו היטב ויבודדו בשכבת יסוד "אפיקטלקי" שקוף ובשלוש שכבות "אפראלסטיק" "HE-55" (1000 מיקרון לפחות)
8. חיבור הצינורות לתא ייעשה באמצעות אטמי F900 PRESS WEDGE, דגם WS-30.

תתך אופייני בצינור ניקוז

קנ " מ 50 : 1

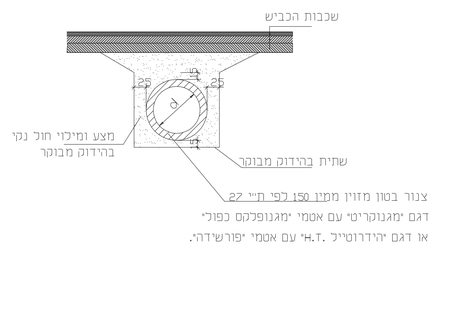

הערות-

1. החומר התחום בתחתית התעלה, יפונה ביידים עד לקבלת קרקעית מוצקת ונקיה מכל חומר חפשי לאחר הניקוי תהודק השתית "הידוק מבוקר" תוך כדי הרבצה במים.
2. החול למצע ולעטיפה יהיה נקי ויהודק "הידוק מבוקר" תוך הרבצע במים וכבישה או תוך הרוויה במים וריטוט.
3. המילוי בחול ייעשה עד לפני השתית של הכביש (המדרכה) לכל רוחב החפיר ומילוי תבונה שכבות המבנה כמו בכביש כולו.
4. הידוק מבוקר- הידוק עד לצפיפות הרשומה להלן, באחוזים מהצפיפות המקסימלית שנקבעה בבדיקה מעבדתית לפי ASTM D 1557, ברטיבות האופטימלית .
5. הצפיפות הנדרשת :

בשתית 95%

במצע 98%

בחול 100%

מס'	תאריך	תאור	נערכו	אשר	בקר	מהדורה
1	01.05.14	לסכרז	ל.ה.			

שם התכנית **פרטי ניקוז :**
1. תא קליטה
2. תתך אופייני בצינור ניקוז

שם העבודה **באר שבע-מרכז כבאות והצלה**

קנ"מ **כמסומן**

שרותי הנדסה והפרויקטים בע"מ
אבי.פז.אבי.
תל' 476, באר-שבע 84103, רח' סמילנסקי 5, טל' 08-6271122

מספר התכנית **1613-403**

מהדורה **1**

שם קבצ H:\BS-FIRE\DESIGN\PRATIM\TAKLITA.DWG

שרותי הנדסה ופרויקטים - אי.פי.אס. בע"מ

פרויקט מס' : 1591 - באר שבע - מרכז כבאות והצלה

רשימת התכניות

מס' התכנית או פרט	תאור תכנית או פרט	שם הקובץ	קנ"מ	מס' המהדורה האחרונה	תאריך עדכון אחרון
		H:\BS-FIRE\DESIGN			
1591-100	תנוחה - רומים סופיים	LAYOUT13	1:250	7	01.05.14
1591-101	תנוחה - הסדרי תנועה וחניה	LAYOUT13	1:250	6	01.05.14
1591-102	עבודות עפר שלב א'	AFAR-A	1:250	1	01.05.14
1591-103	עבודות עפר שלב ב'	AFAR-B	1:250	1	01.05.14
1591-104	תכנית פירוקים	PIRUKIM	1:250	1	01.05.14
1591-400	חתכים אופייניים	OFYANI-S-1	1:10	1	01.05.14
1591-401	פרטים לאבני שפה	PRATIM-ES	1:10	1	01.05.14
1591-402	תא בקרה	SH NIKUZ		1	01.05.14
1591-403	פרטי ניקוז	TAKLITA		1	01.05.14